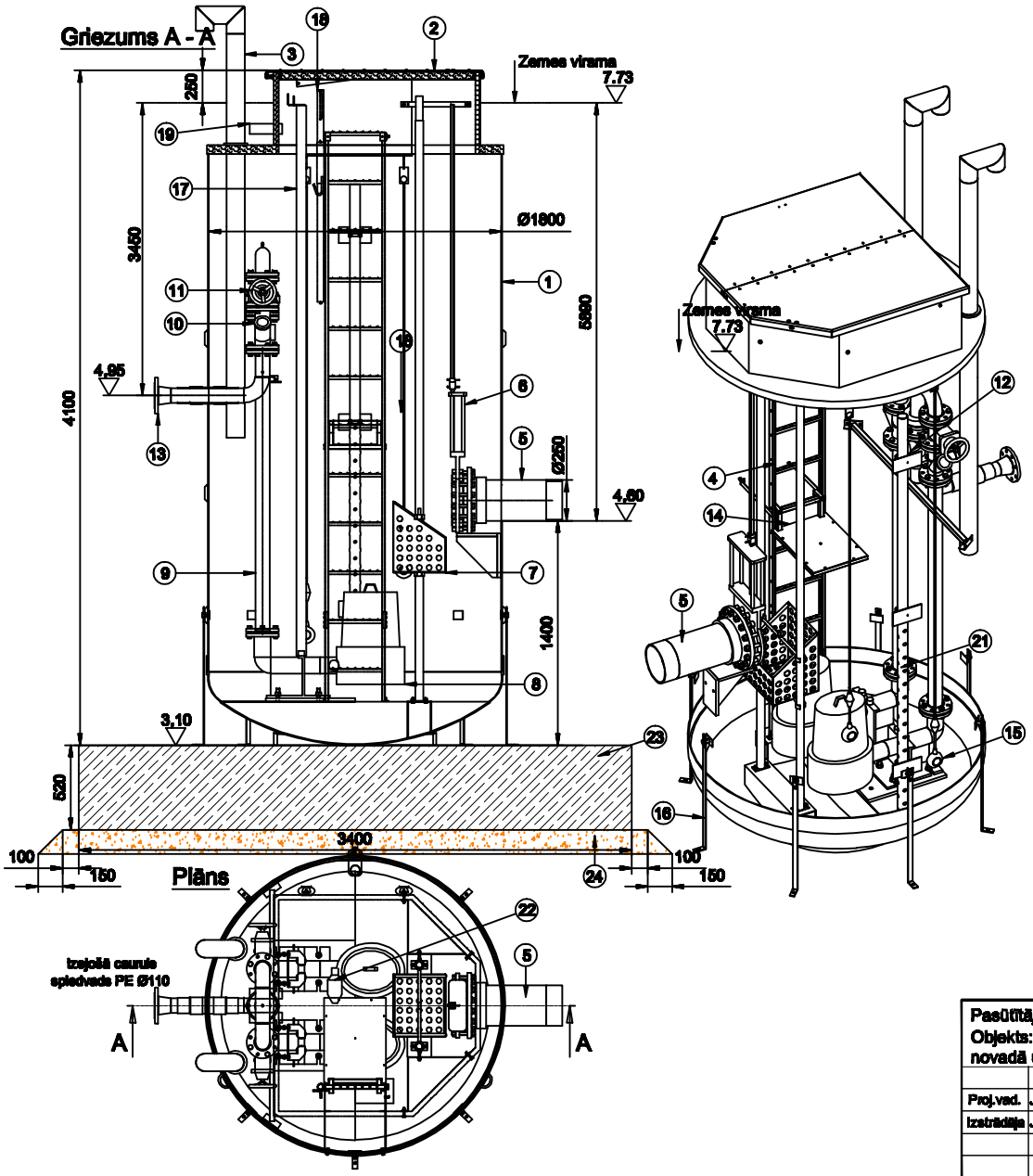

KSS-2 specifikācija

Nr.	Nosaukums	Tehniskie dati	Skaits
1	Sūkņu stacijas korpuss - armētas betonšķīdenes, stiprināti ražota, ar stiprības ribām	D1800	1
2	Sitināts vāks	alumīnija	1
3	Ventilācija	DN100, PE	2
4	Nerūsējošā tērauda kāpnes ar pretslīdes gropēm	AISI316	1
5	Ienākošā caurule	D250, PP	1
6	Nažveida aizbīdnis ar kāta pagarinātāju	DN250	1
7	Nerūsējošā tērauda groze ar vadulēm	AISI304	1
8	Flygt NP3102.181 SH sūknis, Q=7,5 l/s, H=10,0 m	4,2 kW, DN80	2
9	Nerūsējošā tērauda spiedvads	DN80, AISI316	2
10	Nerūsējošā tērauda pretvārsts	DN80	2
11	Nerūsējošā tērauda ķīļveida aizbīdnis	DN80	2
12	Elektromagnētiskais plūsmas mērītājs IP68	DN80	1
13	Izlādes caurule (izlādes savienojums)	DN80, AISI304	1
14	Salokāma servisa platforma	AISI304	1
15	Pludi ENM-10		2
16	Enkurojošie stiprinājumi sūkņu stacijai	AISI304	8
17	Vadules 2x2 collas	AISI304	4
18	Teleskopiska lekāpšanas roktura	AISI304	1
19	Kabeļu izvada caurule	D63, PVC	2
20	Sūkņa izcelšanas ķēde ar āķiem	AISI316	2
21	Līmeņa sensoru caurule ar hidrostatisko līmeņa devēju	D63, PE	1
22	Uzkāpšanas vārsts		1
23	Monolīta armēta (dzelzsbetona) plāksne 3400 x 3400 x 520 mm		1
24	Šķembu sagataves kārta 150 mm (frakcija 40-60 mm)		1,2 m³

Pasūtītājs: AS "Olaines ūdens un Siltums", Reģ. Nr. 50003182001 Objekts: "Ūdenssaimniecības attīstība apdzīvotā vietā "Grēnes", Olaines novadā un to pieslēgšana pie Olaines pilsētas", II kārta					2012.gada marts		
					ŪKT		
				Ūdensapgādes un kanalizācijas projekts, II kārta	STAD	LAPA	LAPAS
Proj.vad.	Jānis Rozītis		03.2012.		TP	ŪKT-40	·
Izstrādāja	Jānis Rozītis		03.2012.	Kanalizācijas sūkņu stacijas KSS-3 shēma	Būvprakses sertifikāts Nr. 50 - 3503		